裏面結線図

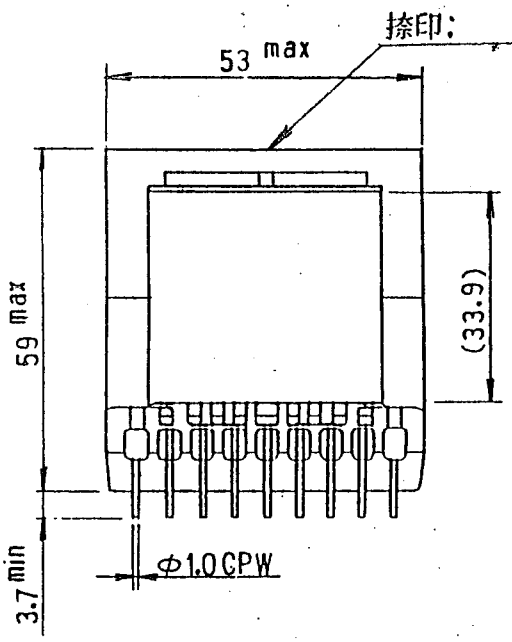

① ② ③ ④ ⑤ ⑥ ⑦ ⑧ ⑨

⑩ ⑪ ⑫ ⑬ ⑭ ⑮ ⑯ ⑰ ⑱

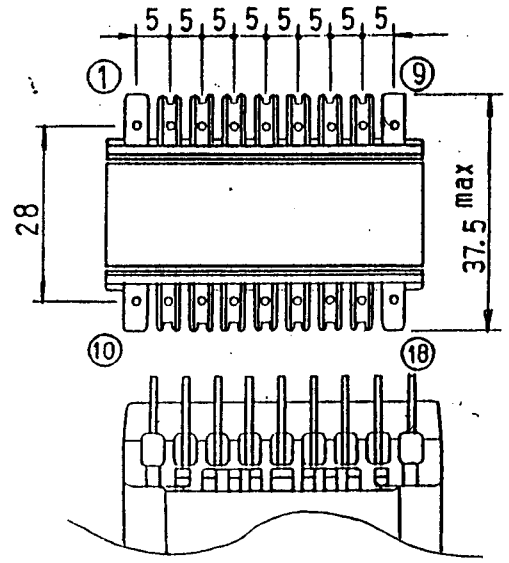

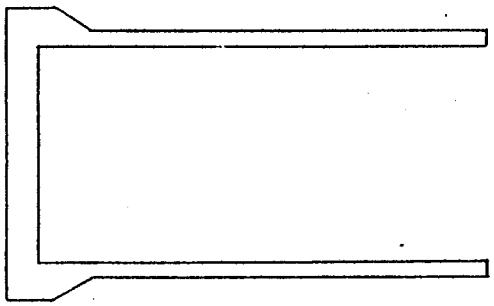

順序	結線	線材	本数	巻数	備考

処理			
ギャップ			
耐圧			
		AC 1分間	
絶縁抵抗	100 MΩ以上	DC 500V	
沿面距離			
インダクタンス			
適用規格			
カットピン		絶縁区分	

ショートリング		
ギャップ		
チューブ		
バリヤー	巾	
コイル層間テープ		
コイル外装テープ		
コア外装テープ		
ボビン		BP-258-1800A
コア		-EER49L-

D・S・K1・K2・K3　　Ae 246 mm²

			単位 mm	尺度 /	公差	材質		仕上
			承認			名称		
			確認			関連番号		(/)
			製図					
			担当			試作No.		設番
記号	改訂	年月日						

FIWA CO., LTD.