裏面結線図

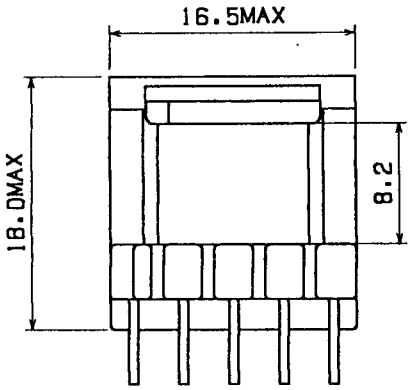

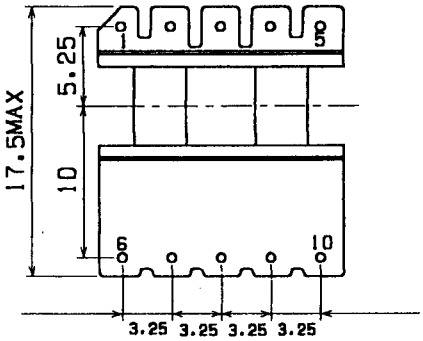

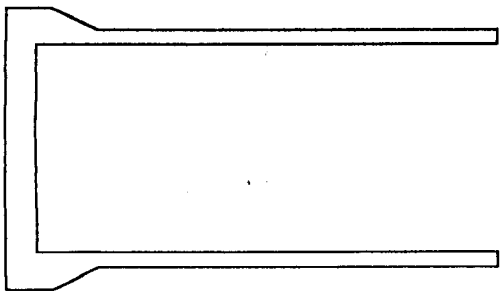

①　②　③　④　⑤

⑥　⑦　⑧　⑨　⑩

順序	結線	線材	線材	巻数	備考

処理			
ギャップ			
耐圧			
絶縁抵抗			
沿面距離			
インダクタンス			
適用規格			
カットピン		絶縁区分	

ショートリング		
ギャップ		
チューブ		
バリアー	巾	
コイル層間テープ		
コイル外装テープ		
コア外装テープ		
ボビン		BP-333-1000
コア		EI - 16 -

				尺度	一般公差	材質		仕上	
						名称			
			承認						
			確認			関連番号			
			製図						
			担当			試作No.		設番	
記号	改訂	年月日							

AC/DC SW用

裏面結線図

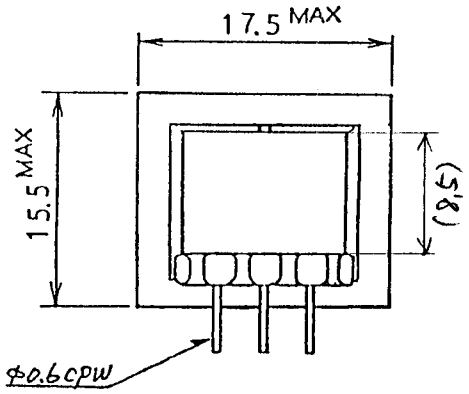

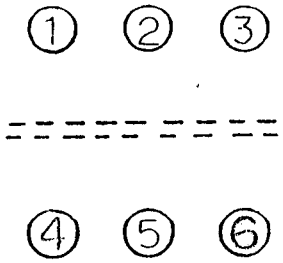

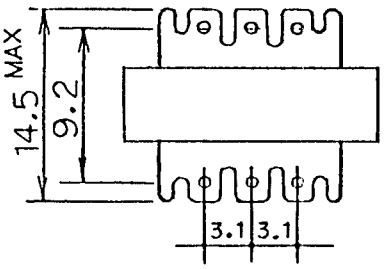

D・S・K1・K2・K3

順序	結線	線材	本数	巻数	備考

処理	ワニス含浸		
ギャップ			
耐圧			
絶縁抵抗			
沿面距離			
適用規格		絶縁区分	
カットピン			

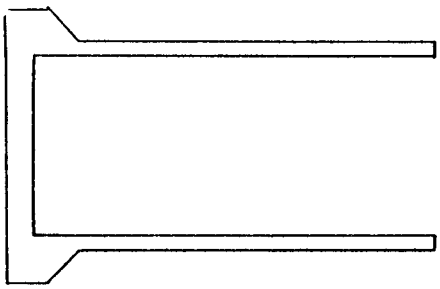

ピン側

ギャップ		
チューブ		
バリヤー	巾	
コイル層間テープ		
コイル外装テープ		
コアー外装テープ		
ボビン	1	BE-16-116CP
コアー	1	EI-16Z Ae19.8mm²

			単位 mm	尺度 /	公差	材質		仕上
			承認			名称		
			確認			関連番号		(/)
			製図					
			担当			試作No		設番
記号	改訂	年月日						

EIWA CO., LTD.