裏面結線図

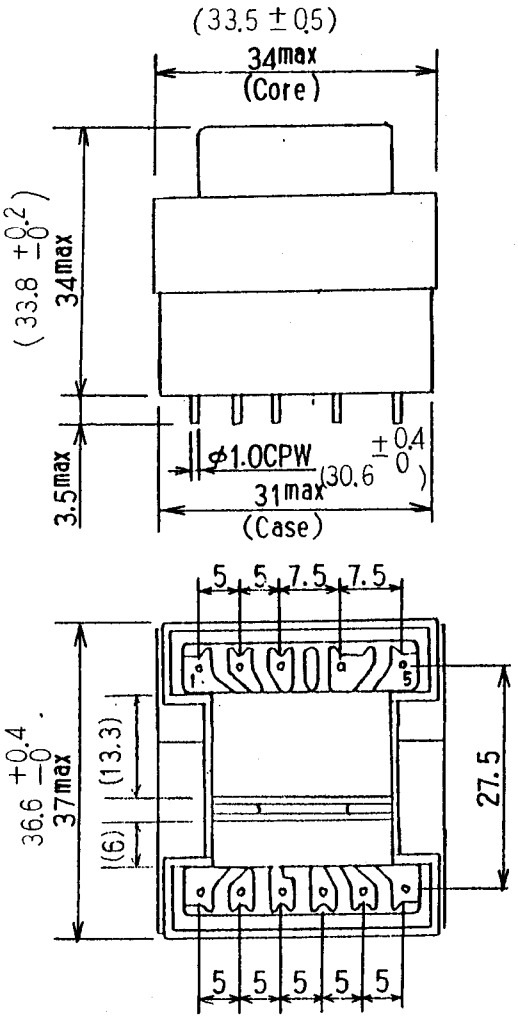

(ピンピッチ公差 ±0.1)

推奨基板穴径 φ0.6

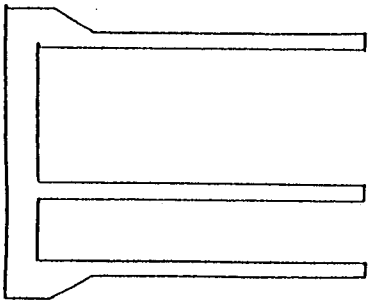

(6～11ピン側)

① ② ③ ④ ⑤

⑥ ⑦ ⑧ ⑨ ⑩ ⑪

順序	結線	線材	本数	巻数	備考

処理	
ギャップ	
耐圧	AC 1分間
絶縁抵抗	100 MΩ以上 DC 500V
沿面距離	
インダクタンス	
適用規格	
カットピン	絶縁区分

ケース		CA-39, CA-44
ショートリング		
ギャップ		
チューブ		
バリヤー	巾	
コイル層間テープ		
コイル外装テープ		
コア外装テープ		
ボビン		BP-279-1100
コア		-EE33S-

D・S・K1・K2・K3

記号	改訂	年月日	単位 mm	尺度 /	公差	材質		仕上	
			承認			名称			
			確認			関連番号			
			製図						
			担当			試作No		設番	